Le Rameur: ARW

Le Rameur : EN : ARW	**Mobilisation articulaire et musculaire membres supérieurs et inférieurs.**

Fonctions misent en œuvre : Mouvements avec une grande amplitude articulaire exigeant un effort musculaire.

Utilisation : L'utilisateur, penché vers l'avant, tire sur les poignées en poussant sur les jambes, imitant ainsi les mouvements d'un rameur.

L'effort sera proportionnel au poids de l'utilisateur.

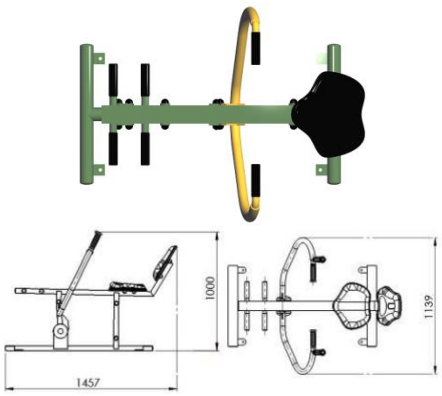

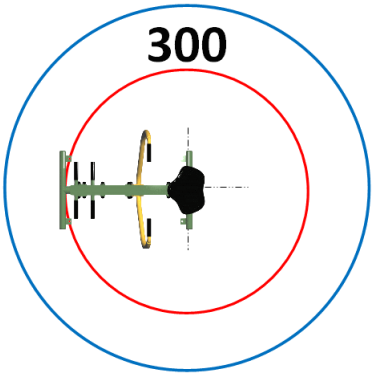

SUNJEUX 19A rue de la Mairie 59164 Marpent
03 27 64 67 22 06 41 43 43 93 sunjeux@sunjeux.com
https://jardin-sensoriel.com/ www.sunjeux.com